MasterWal

組立て説明書

・プラスドライバー（ボルトの締め付けに使用）をご用意下さい。
・組立て作業は必ず 2 人以上で行って下さい。
・安全のため、床板の上に座ったまま作業をしないで下さい。

下記の金具が入っていることをお確かめ下さい

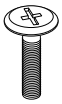

ビス　20個

対応ドライバー：JIS No.3

※別注製品は個数が異なる場合があります。

■組み立ての前にお読みください

・脚の取り付ける向きを変えることで下図の【A と B】【C と D】のように、脚の取り付け方が選べます。
・雌ネジが 3 列ある製品は下図の【A と C】【B と D】のように、脚の取り付け位置が選べます。

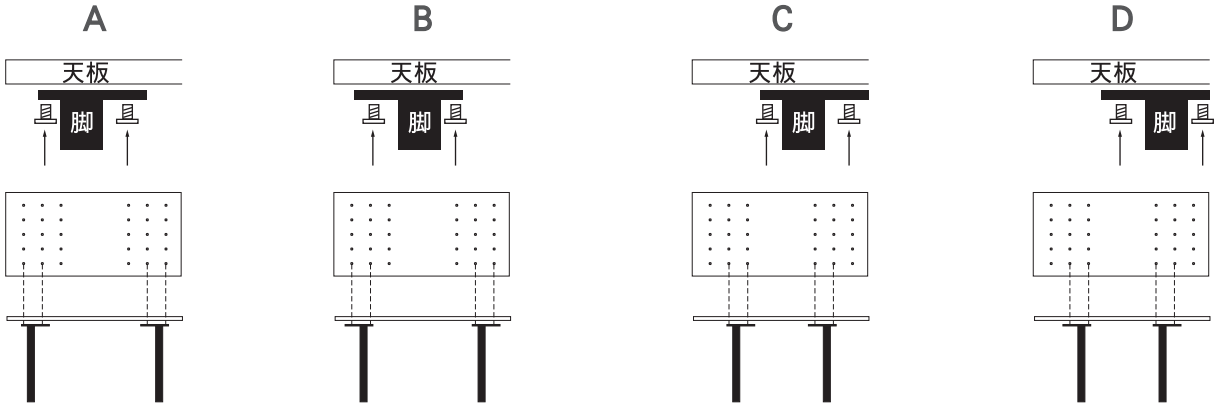

■組み立て方法

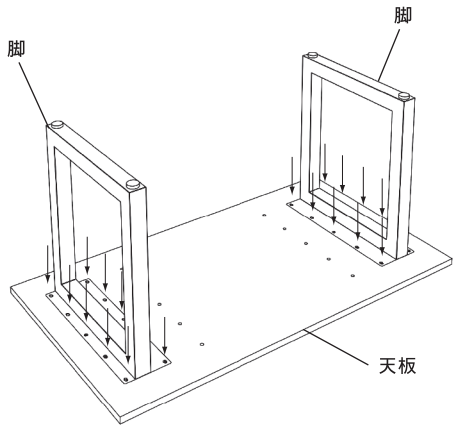

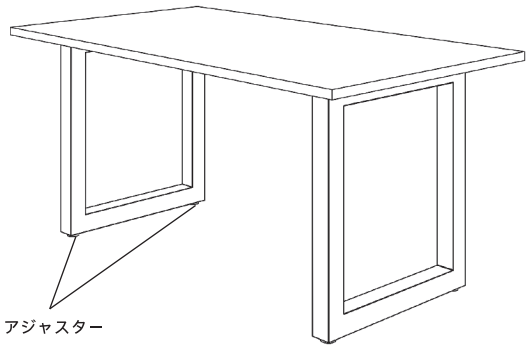

1. 天板を裏面に置き、脚を上図のように雌ネジの穴位置を合わせてビスで**軽く仮止め**した後ドライバーでしっかりと締め上げます。

多少の遊びがある為、仮止めせず 1 本ずつ締め上げると最後の穴位置がずれてビスが締まらなくなる場合があります。また無理矢理締め上げるとネジ山が潰れる場合があります。

2. 天板を上面に向け、水平になるようアジャスターで調整してください。

締めすぎ注意

割れの原因になるため
ビス固定の際は必ず手動で行い、
強く締めすぎないようご注意ください。

安全にご使用いただく為に・・・ビスがゆるんでいないか定期的に確認し、ゆるんでいたら締め直して下さい。

AKASE GROUP 株式会社 〒719-0302 岡山県浅口郡里庄町新庄 1550
Tel. 0865-64-5111 Fax.0865-64-5066 URL. www.akase.co.jp　www.masterwal.jp

〔2012.08〕