MasterWal

クッションジョイント・固定ベルト取付け説明書

ジョイントテープ・面ファスナーは取り扱い説明書に同封しておりますのでお確かめください。

本品はソファのクッションをつなぐための補助器具です。それ以外の用途には使用しないでください。

■ジョイントテープ ※アイテムにより数が異なります。

背クッション用：450mm

※本革ソファのみ

座クッション用：350mm

■固定ベルト ※アイテムにより数が異なります。

フレーム用：280mm

クッションの向きにご注意ください。

■座クッション（側面）

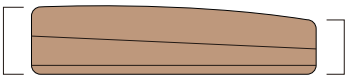

高い〈前〉　低い〈後〉

■背クッション（正面）

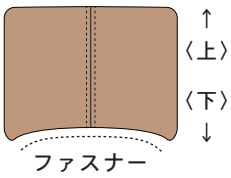

■座クッションへの取付け

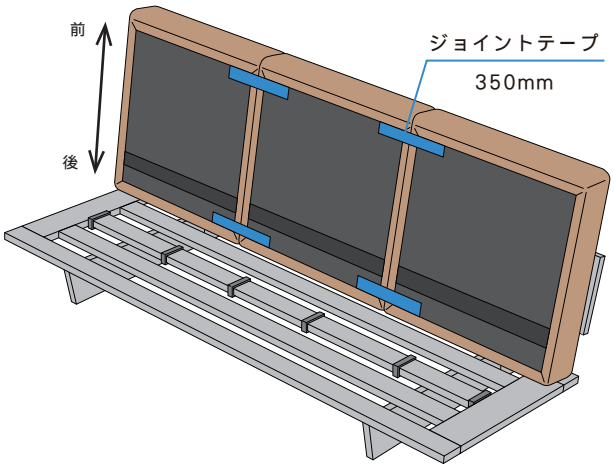

1. 座クッションを起こし図のように**前後**に
ジョイントテープ（350mm）を取り付けます。

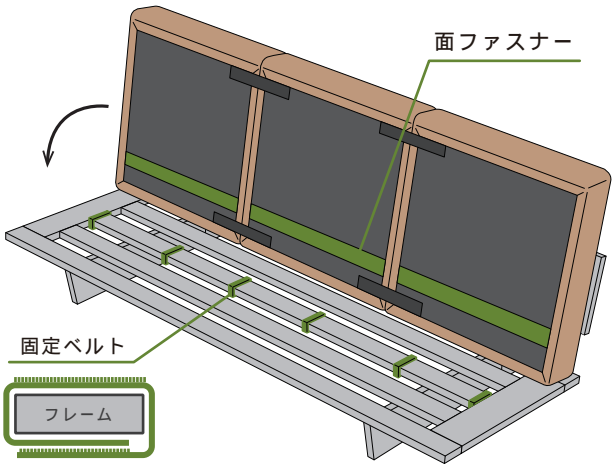

2. フレームの固定ベルトと座クッション底面の面ファスナーが
張り付くように、座クッションを倒して設置します。

■背クッションへの取付け（本革ソファのみ）

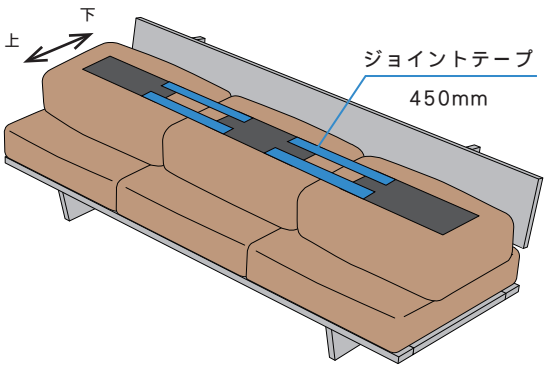

1. 背クッションを並べ、**2本ずつ**ジョイントテープ（450mm）を
取り付けます。

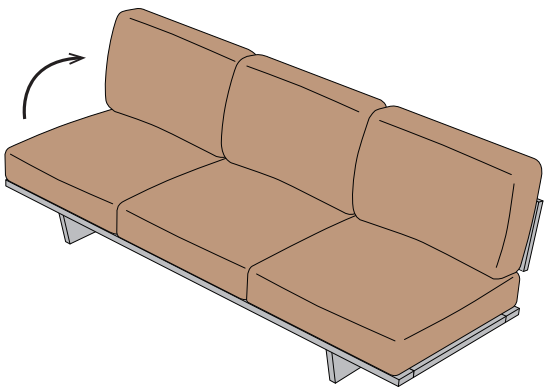

2. 背クッションを起こして設置します。

akase
AKASE 株式会社　〒719-0302　岡山県浅口郡里庄町新庄 1550
Tel. 0865-64-5111　Fax.0865-64-5066　URL. www.akase.co.jp　www.masterwal.jp

〔2017.11〕